NOTICE DE FONCTIONNEMENT ET DE MONTAGE

Bandeau électro-mécanique pour porte avec encoches Ht 125 et 200mm

SE

Guidotti

ZI de la Pomme - BP 34 - 8 rue F.Arago 31250 REVEL
Tél. 05 62 18 21 21 - Fax 05 62 18 21 29

le 07/03/19

CREATIONS D. GUIDOTTI
ZI de la Pomme - BP34
Rue F. ARAGO - 31250 REVEL
Tél: 05.62.18.21.21
Fax: 05.62.18.21.29

BANDEAUX AVEC SERRURE ELECTRIQUE POUR PORTE EN GLACE AVEC ENCOCHES A IMPULSION
Hauteur 125 et 200mm

Référence :

S.E.

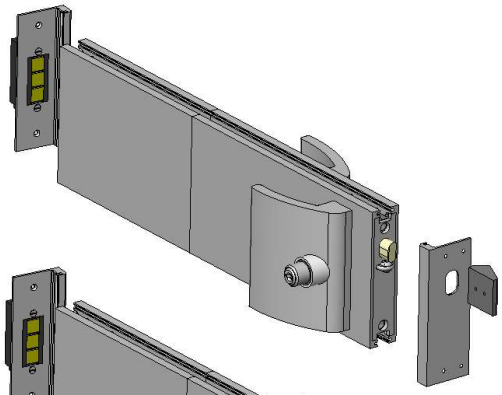

1 Vantail : H = 125 Réf. : SE 106
H = 200 Réf. : SE 123

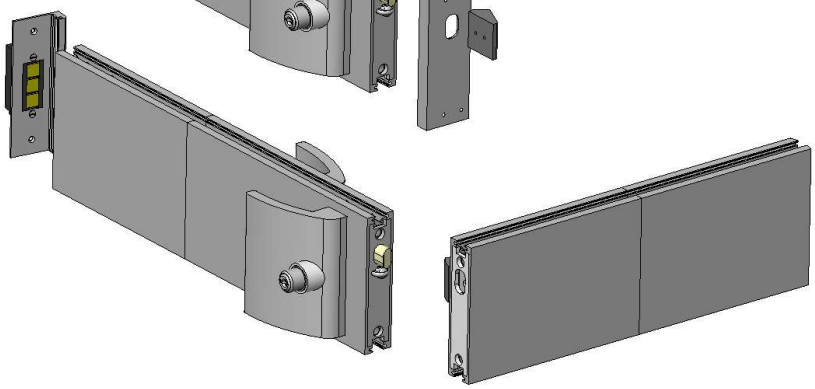

2 Vantaux : H = 125 Réf. : SE 101
H = 200 Réf. : SE 114

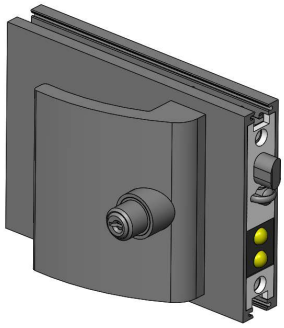

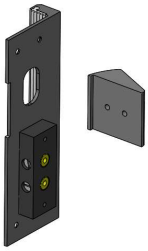

Boîtier

H = 125 Réf. : SEB 106
H = 200 Réf. : SEB 123

VUE EXTERIEURE DU BANDEAU

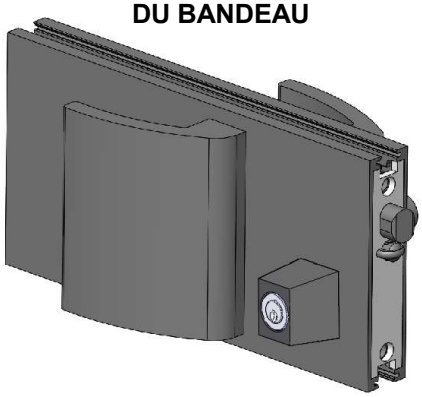

PROLONGATEUR POUR PARTIES FIXES

H = 125 Réf : PF 125
H = 200 Réf : PF 200
sans arrivée de courant

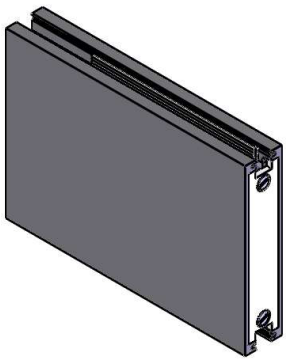

avec arrivée de courant
service ouvrant
vers l'intérieur

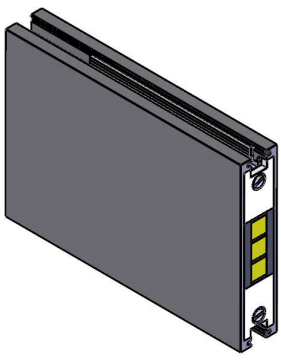

avec arrivée de courant
service ouvrant
vers l'extérieur

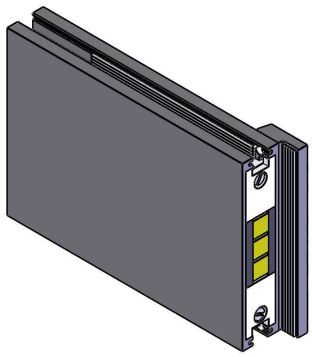

EQUIPEMENT OPTIONNEL

CLAVIER CODE EN APPLIQUE LECTURE HORIZONTALE :

Adaptation d'un clavier codé sur le vantail de service **Réf. E-CLAV/S**
Adaptation d'un clavier codé sur le vantail fixe ou semi-fixe **Réf. E-CLAV/SF** prévoir une arrivée de courant côté fixe ou semi-fixe

AXE FENDU POUR MANOEUVRE DU LOQUETEAU :

Loqueteau raidisseur **Réf. LR/SF** est fourni d'office lorsque la largeur du ventail semi-fixe est inférieure à 500mm. Ce loqueteau permet de rigidifier la glace à son endroit le plus flexible pour permettre un meilleur verrouillage du ventail de service.

CREATIONS D. GUIDOTTI
ZI de la Pomme - BP34
Rue F. ARAGO - 31250 REVEL
Tél: 05.62.18.21.21
Fax: 05.62.18.21.29

CARACTERISTIQUES et MONTAGE

Référence :

S.E.

PARTICULARITES

MONTAGE : Les bandeaux à serrure électrique sont composés de 2 flasques équipants la glace de part et d'autre.Pour permettre l'assemblage sur la glace il est nécessaire de prévoir des encoches ou des trous suivant les extrémités du bandeau. Un calage est à prévoir dans les encoches afin d'empêcher un éventuel crochetage de la serrure.Un système est prévu dans la serrure pour interdire ce crochetage à concurrence d'un jeu maximum de 6 mm entre gâche et serrure.
Les jeux normalisés entre glaces mobiles et fixes sont de 3 mm. Respecter ces jeux est le plus sûr garant d'un bon fonctionnement.

FABRICATION : La fabrication des bandeaux est réalisée en aluminium anodisé suivant les teintes figurant sur les tarifs et demandées par le Client. Pour toutes teintes spéciales ou pour laquage, nous fournir un échantillon ou une référence normalisée.
Ces bandeaux sont équipés d'un canon extérieur de marque KABA mais il est possible d'adapter d'autres canons y compris des profils Européens (nous consulter).

ALIMENTATION ELECTRIQUE

12 VDC ou VAC, consommation 2,5 A. Fonctionnement impulsionnel et non temporisé.
L'alimentation électrique est à prévoir côté pivots du vantail de service. Le courant est transmis par l'intermédiaire d'un contacteur à 3 plots (mobile sur le vantail de service, fixes sur le dormant ou bandeau fixe prolongateur)
Ces contacteurs peuvent être remplacés par un flexible sur simple demande, sans modification de prix.
Dans tous les cas ou par obligation le courant arrive par le côté gâche, il est possible d'avoir l'alimentation par 2 plots entre serrure et gâche. Cette solution est à éviter dans la mesure du possible car entraînant une hausse sensible du coût de l'ensemble.

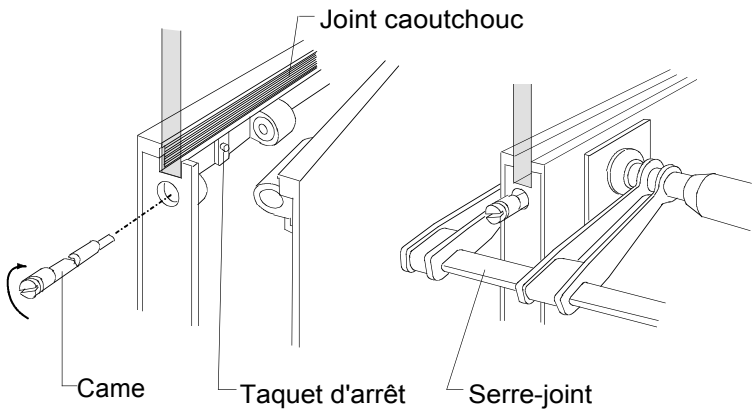

MONTAGE DES BANDEAUX :

1 - Emboîter les 2 parties du bandeau de part et d'autre de la glace, canon poussoir toujours à l'intérieur.

2 - Introduire la came dans son logement jusqu'a fleur de la tétière.

3 - Utiliser un serre joint pour que les cames ne forcent pas au moment du serrage. Utiliser un tournevis pour tourner la came. Arrêter de tourner lorsque vous rencontrez le taquet d'arrêt.

Le serrage est assuré.

ENCOCHES ET TROUS A PREVOIR POUR BANDEAUX ET BOITIERS DE MILIEU HAUTEUR 200 mm

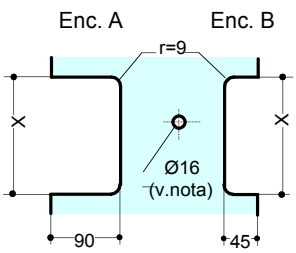

Pour bandeaux **réf. SE101 106, 114 et 123.**

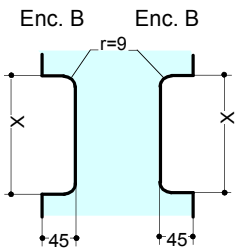

Pour bandeaux semi-fixe de largeur égale ou inférieure à 400mm.

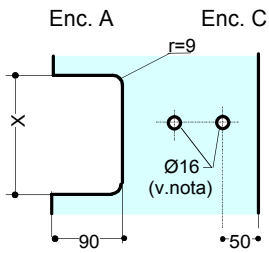

Pour bandeaux fixe servant de gâche, dans les **réf.SE 101 et 114.**

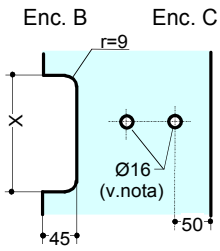

Pour bandeaux prolon-gateurs **réf.PF125 et 200.**

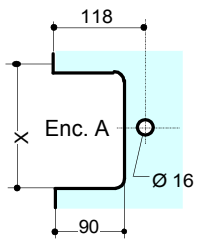

Pour serrures électriques ou mécaniques en boitier **réf. SE 106 et SEB 123**

NOTA. Trou à prévoir pour glace à partir de 850mm de largeur

COTE (X) =105 mm pour bandeaux H - 125 mm COTE (Y) = 118
COTE (X) =160 mm pour bandeaux H - 200 mm COTE (Y) = 170

CREATIONS D. GUIDOTTI
ZI de la Pomme - BP34
Rue F. ARAGO - 31250 REVEL
Tél: 05.62.18.21.21
Fax: 05.62.18.21.29

SCHEMAS DE RACCORDEMENT

Référence :

S.E.

SCHEMA DE BRANCHEMENT

Bandeau serrure électrique avec fond de gâche (OPTION) et alimentation par semi-fixe (SUR DEMANDE).

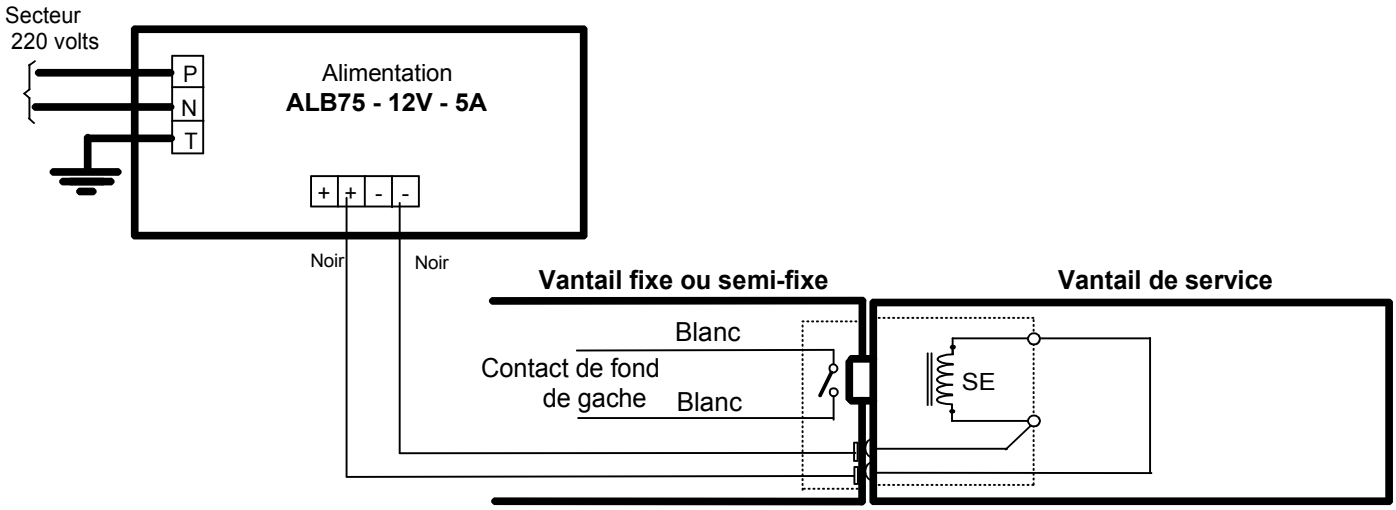

NOTA : Le cablage de l'installation doit etre réalisé en cable 9/10 jusque 20 mètres.
Au delà, calculer la section des cables en fonction de la consommation de la bobine de la serrure (2,5 Ampères).
Si la tension entre Terre et Neutre excède 3 volts ne pas brancher la Terre ou mettre l'installation en conformité.

SCHEMA DE BRANCHEMENT STANDARD
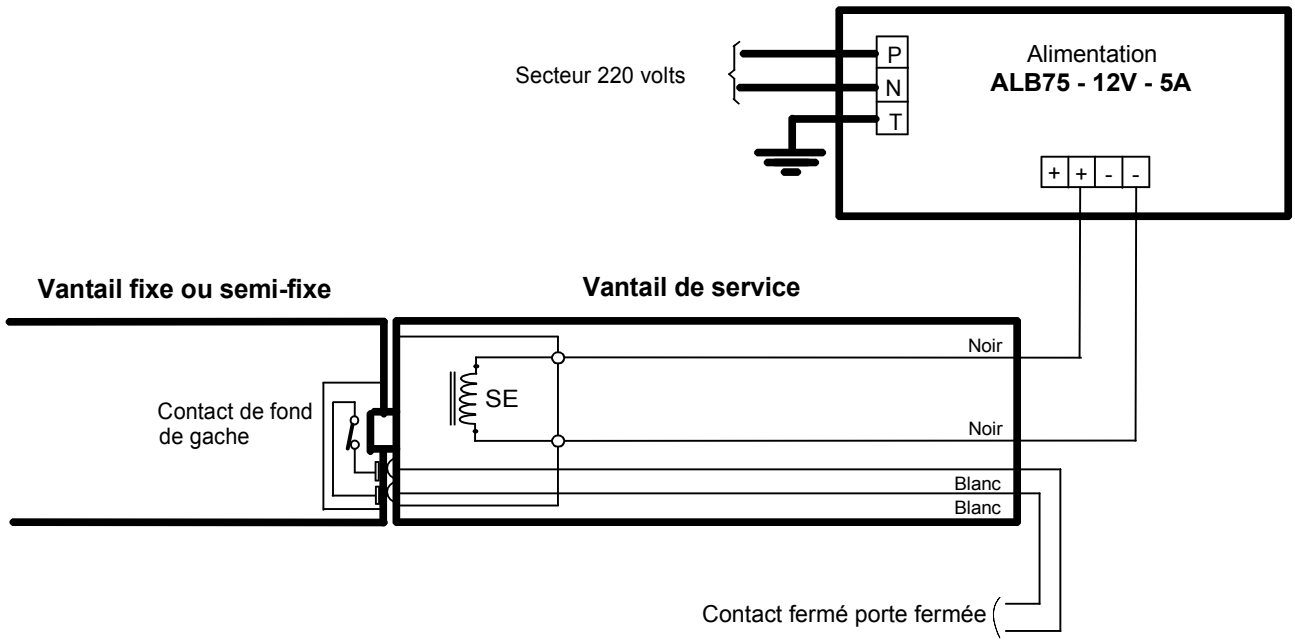
Bandeau serrure électrique avec fond de gâche (OPTION) et alimentation par service